Bewegungs- und Präsenzmelder - Professional Line

PD IR 4360-24

KNX - Aufputz schwarz
EAN 4007841 086107
Art.-Nr. 086107
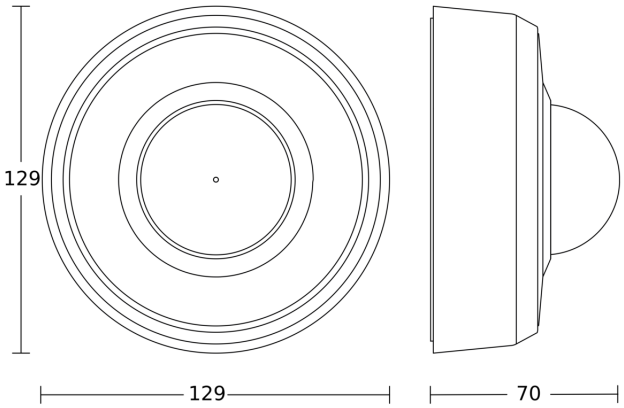
Maßzeichnung